BARBIERI

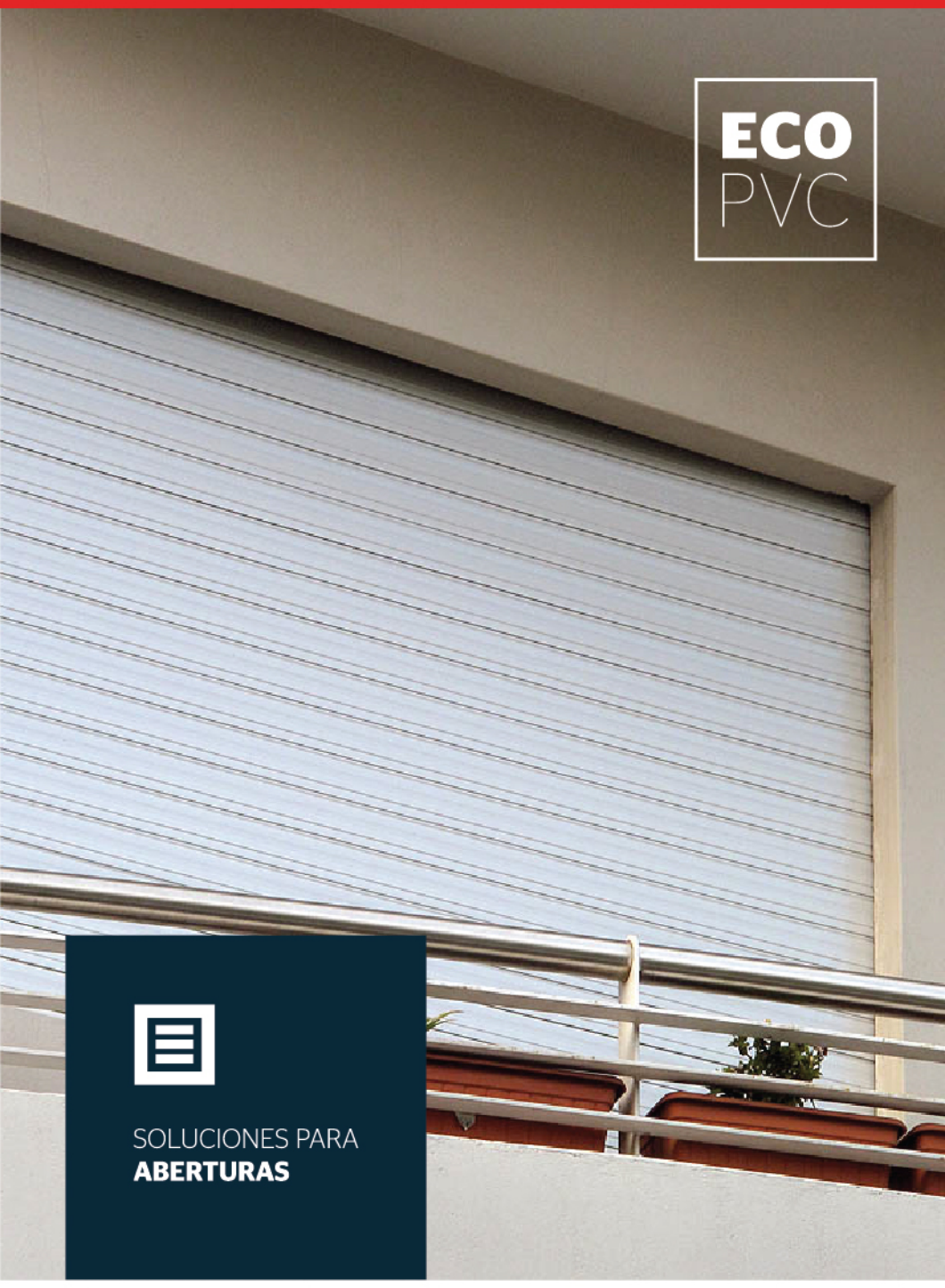

SOLUCIONES PARA
ABERTURAS

Herrajes, motores y automatismos

PARA CORTINAS DE ENROLLAR

Cortinas de pvc

DE ENROLLAR Y REGULABLES

Herrajes, motores y automatismos

PARA CORTINAS DE ENROLLAR

1. Grampa para amurar giratorias
2. Puntas de eje
3. Taco de PVC octogonal
4. Tubos conformados octogonales
5. Poleas
6. Caja de madera para amurar
7. Enrolladores
8. Cintas

Topes de hierro

Topes de PVC

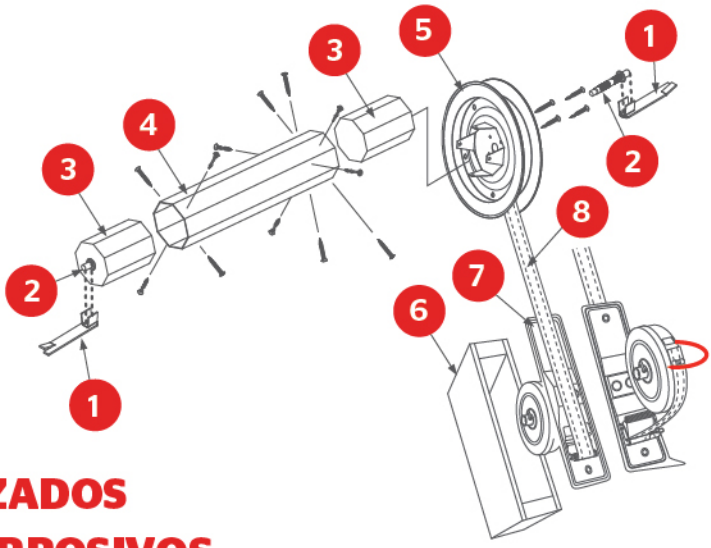

GALVANIZADOS Y ANTICORROSIVOS

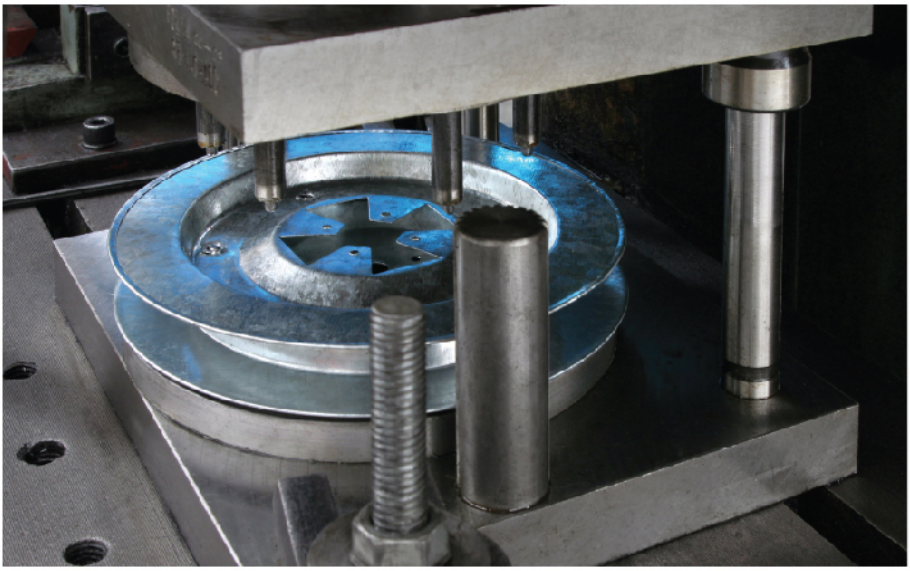

Cortinas de pvc

DE ENROLLAR Y REGULABLES

FÁCIL DE INSTALAR
No requiere mano de obra especializada.

NO REQUIERE MANTENIMIENTO
Se lava con agua y detergente. No necesita manutención.

IMPERMEABLE
100% resistente a la humedad.

RESISTENTE A INSECTOS

AUTOEXTINGUIBLE
No propaga llama.

RECICLABLE
Excelente aspecto estético.

Cubren una amplia gama de requerimientos de obra, combinando belleza y durabilidad, sin necesitar mantenimiento. Fabricadas con pvc virgen y aditivos especiales que le otorgan excepcional resistencia a la luz ultravioleta.
Son livianas e incombustibles y sus diferentes tipos de tablillas permiten su adaptación a los espacios más reducidos.

DISEÑO DE VARILLA CURVA

Reduce el volúmen de enrollado

CORTINA CURVA **REFORZADA**

CORTINA CURVA **SÚPER REFORZADA**

BARBIERI

CIENCIAYESENCIA.COM

adbarbieri.com

Barbieri se reserva el derecho de cambiar la información del presente catálogo sin previo aviso.

PRODUCTO Y EMBALAJE RECICLABLES

CONSTRUIMOS SUSTENTABLE

INDUSTRIA ARGENTINA - PC 0901-39-R04

EMPRESA CON SISTEMA DE GESTIÓN CERTIFICADO POR DNV GL - ISO 9001 - ISO 14001